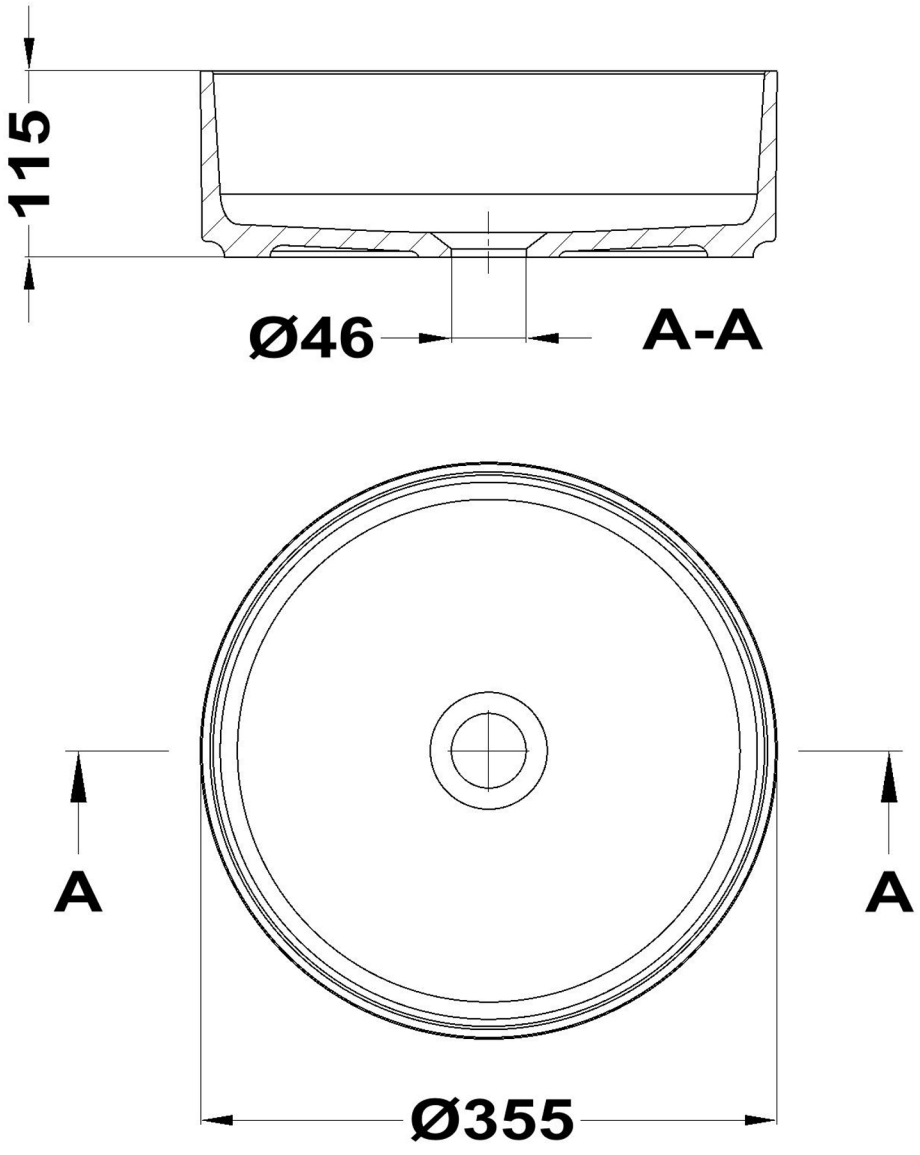
115
Ø46
A-A
A
A
Ø355