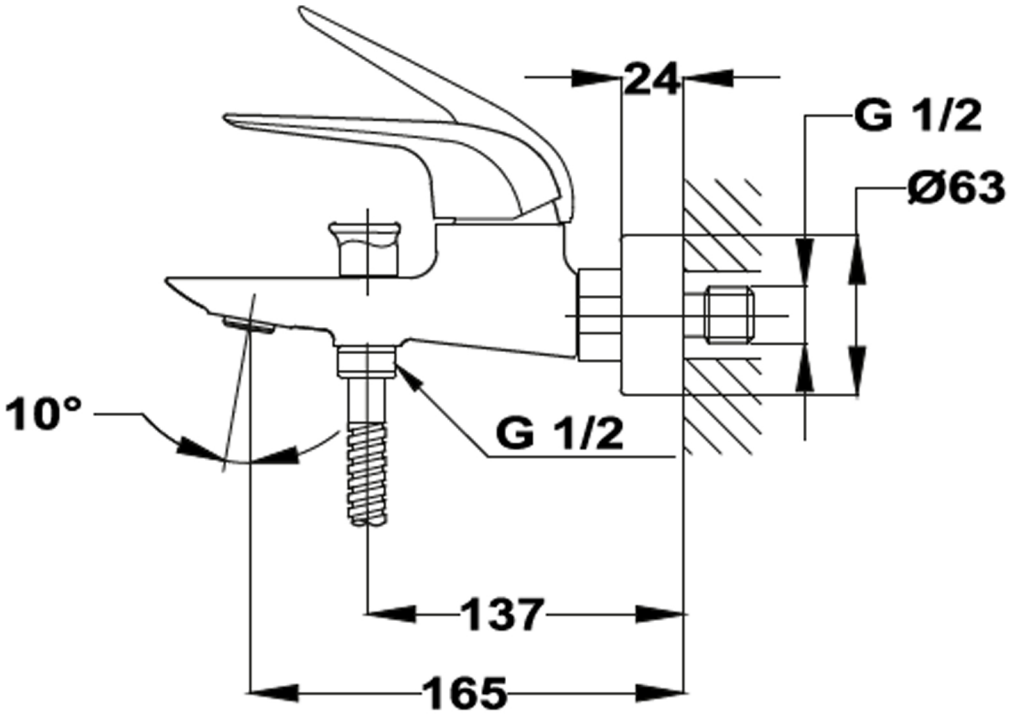
24
G 1/2
Ø63
10°
G 1/2
137
165

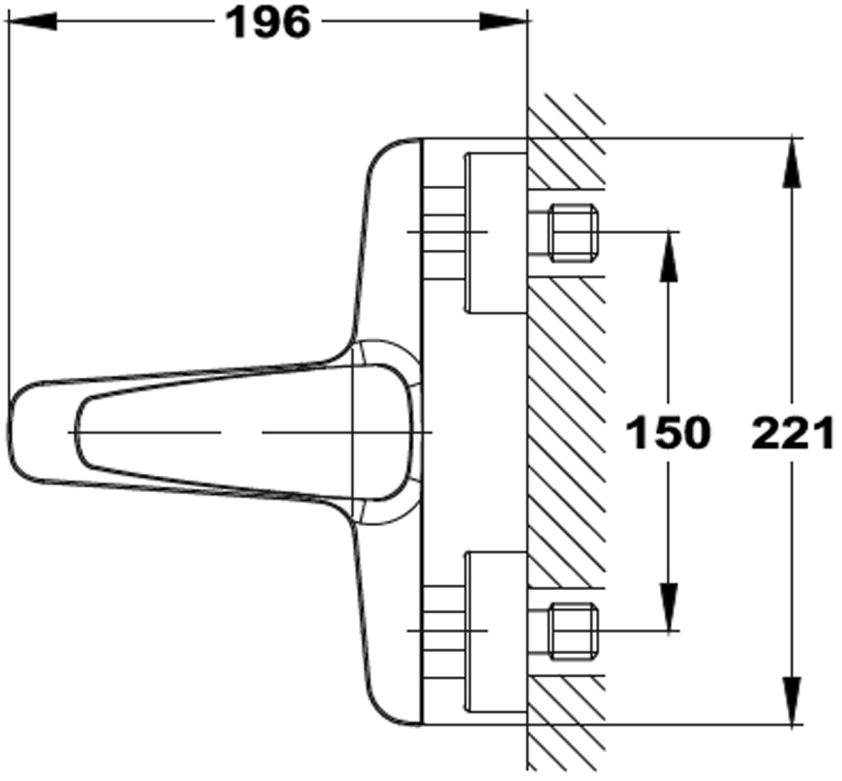
196
150
221