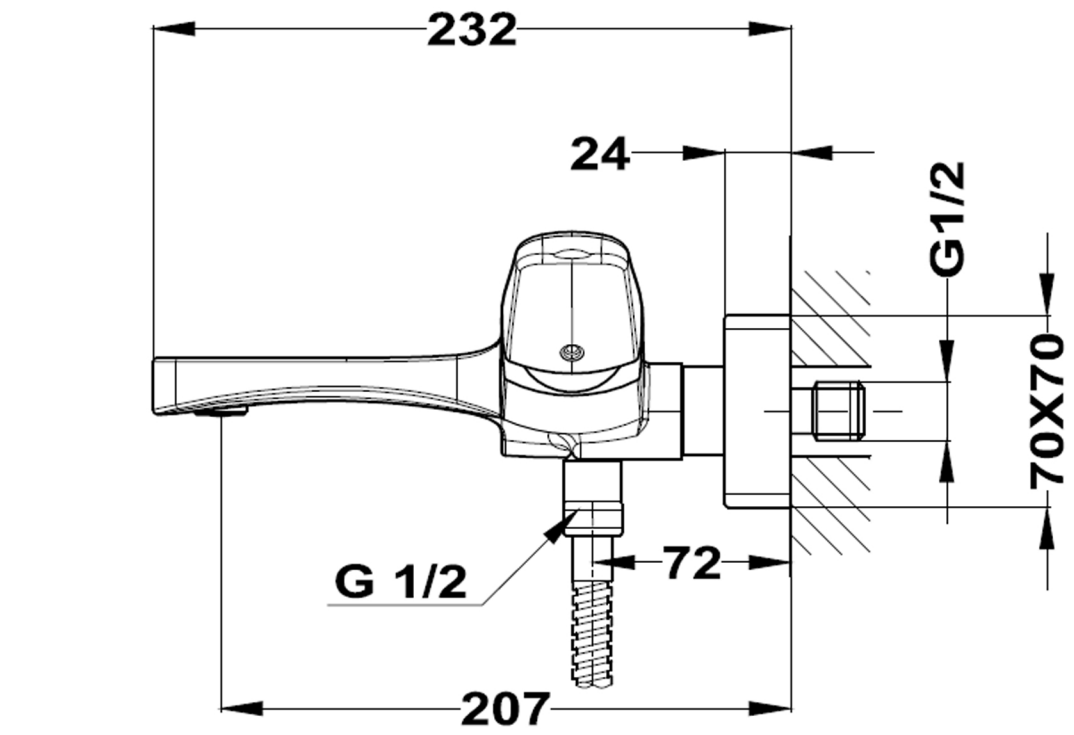
232
24
G1/2
70X70
G 1/2
72
207

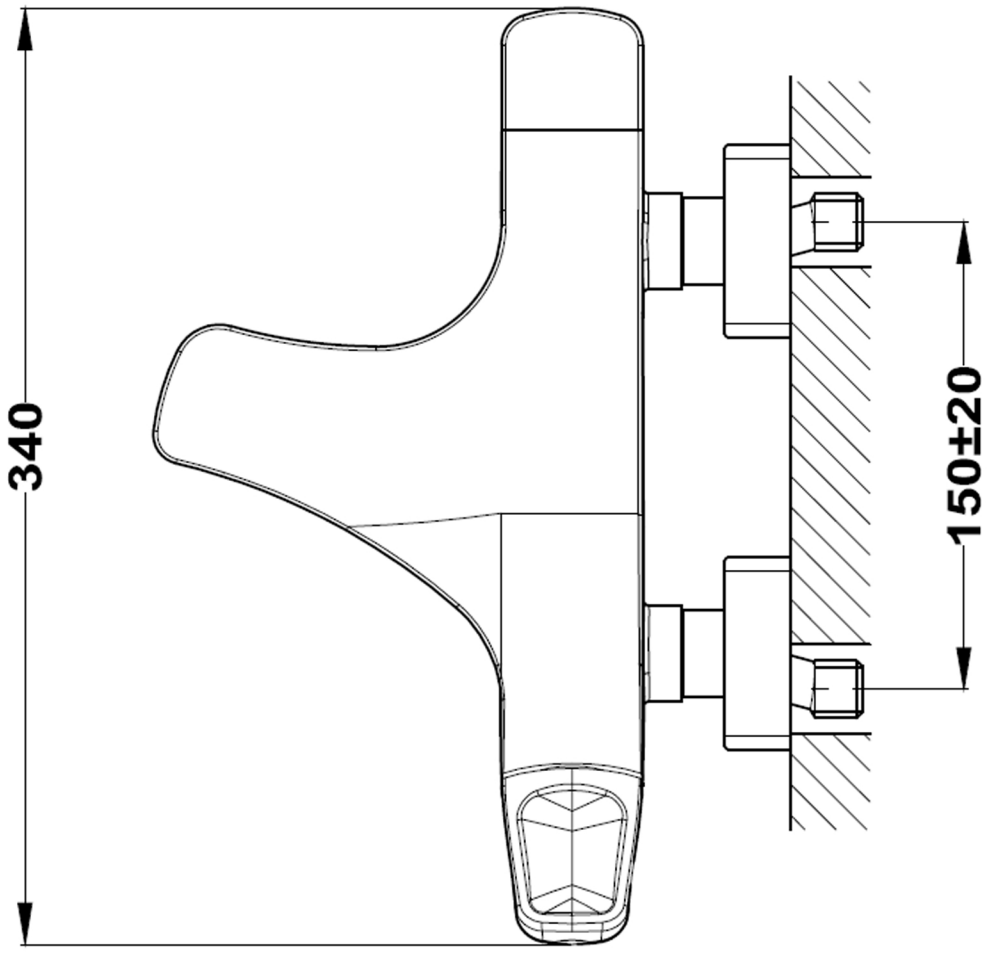
340
150±20