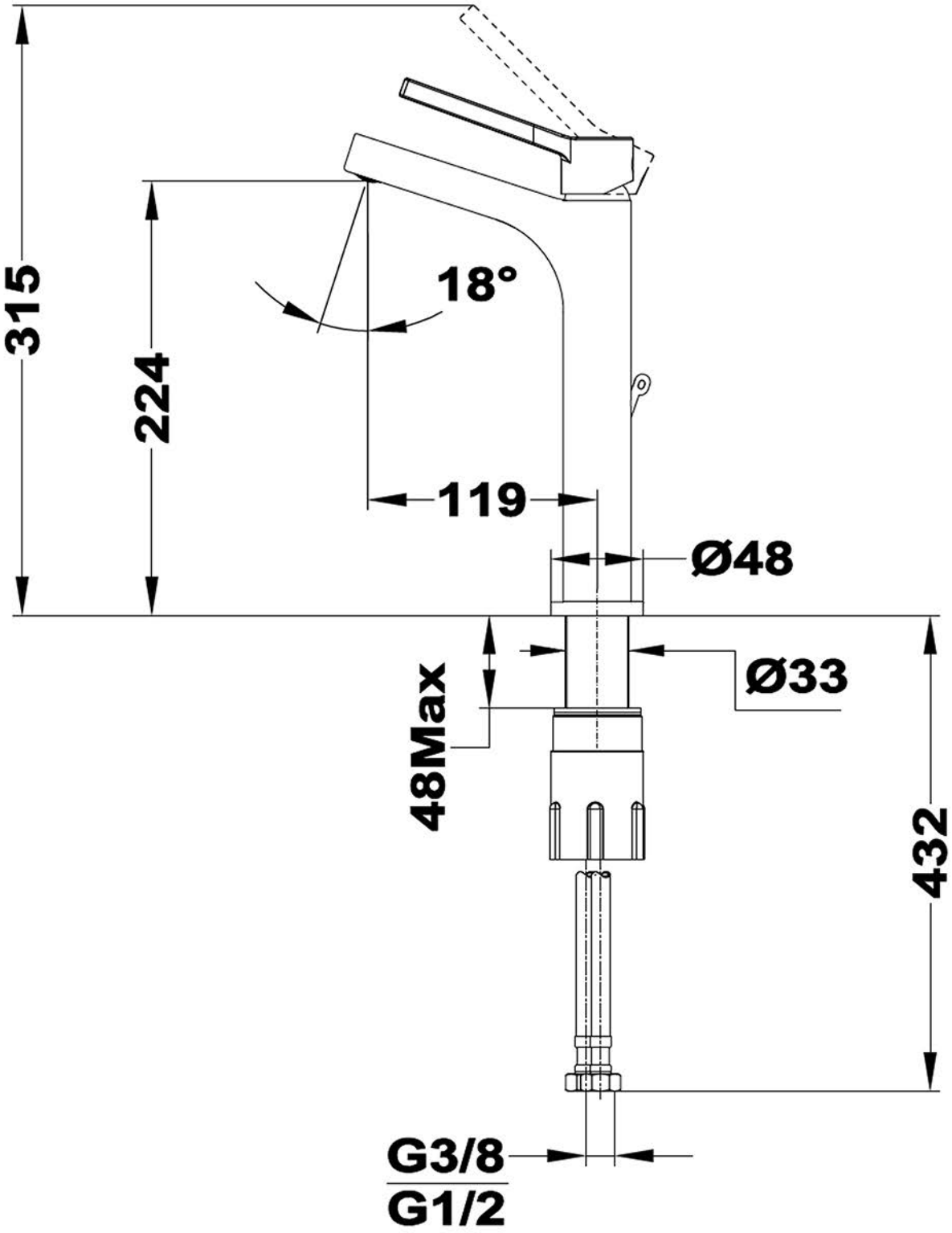
315
224
18°
119
Ø48
Ø33
48Max
432
G3/8
G1/2