
ϕ70

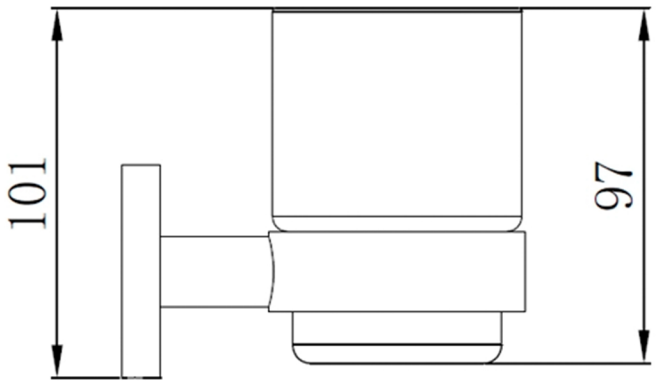
101
97

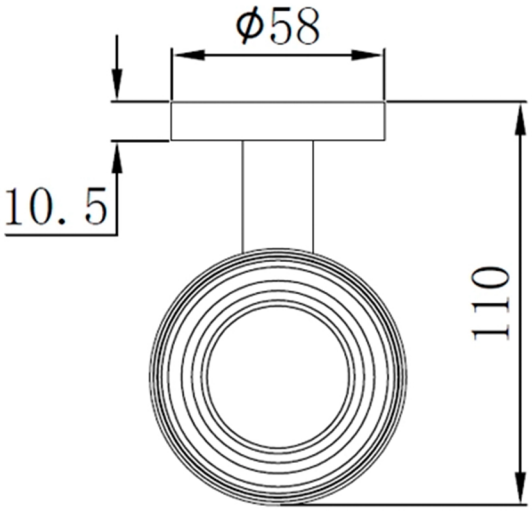
ϕ58
10.5
110