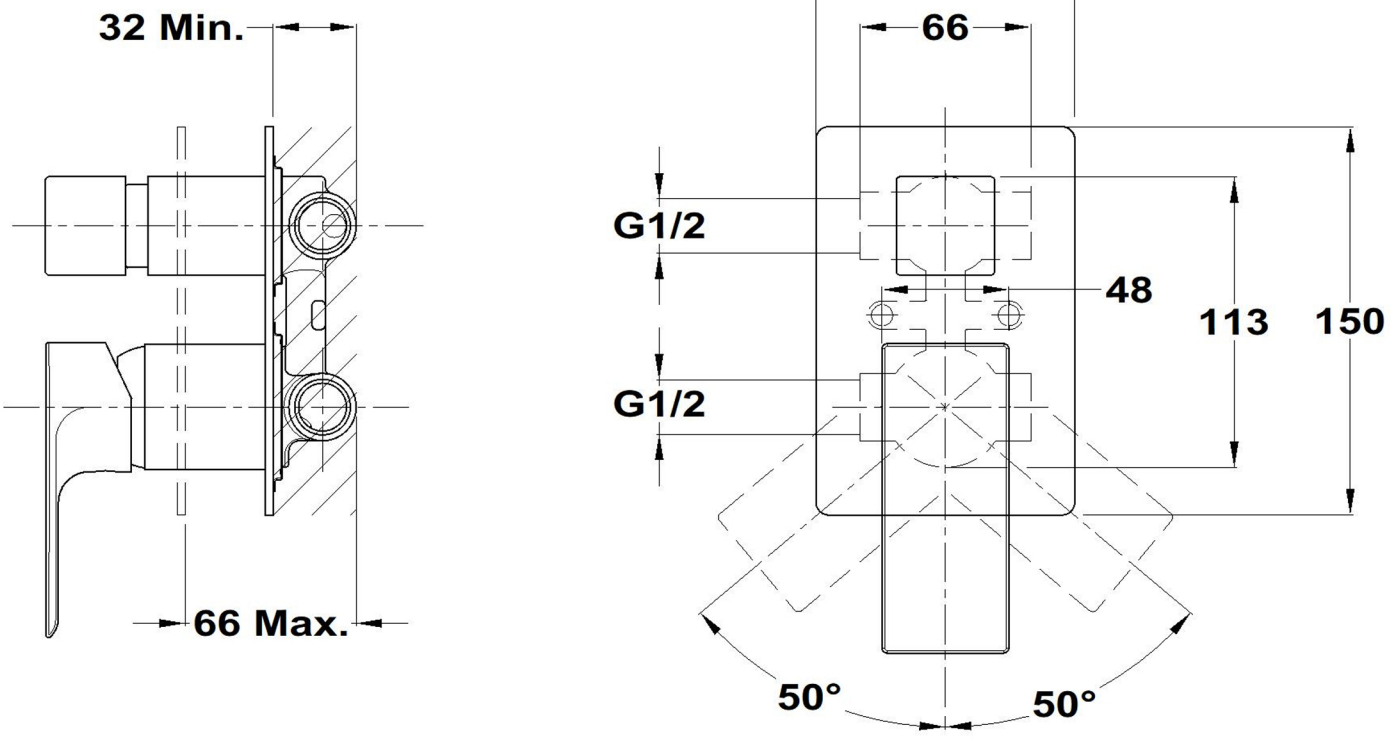
32 Min.
66 Max.
100
66
G1/2
G1/2
48
113
150
50°
50°