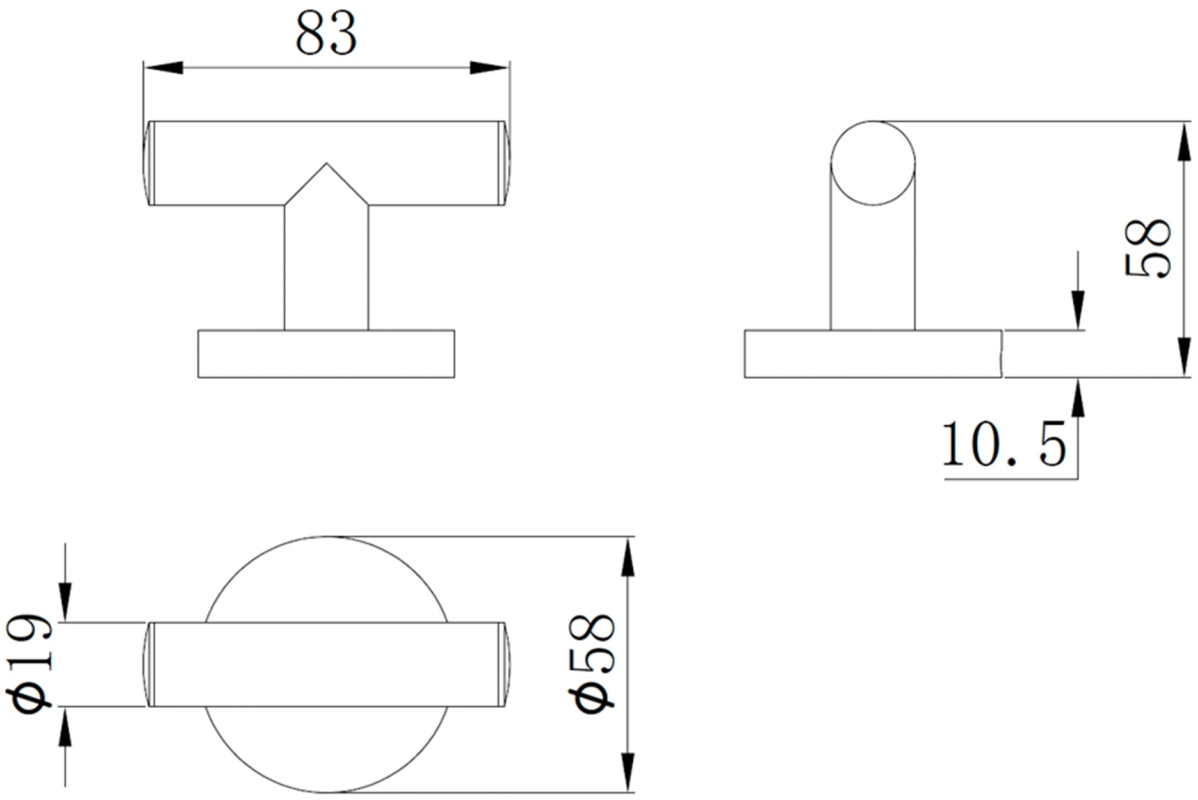
83
58
10.5
ϕ19
ϕ58