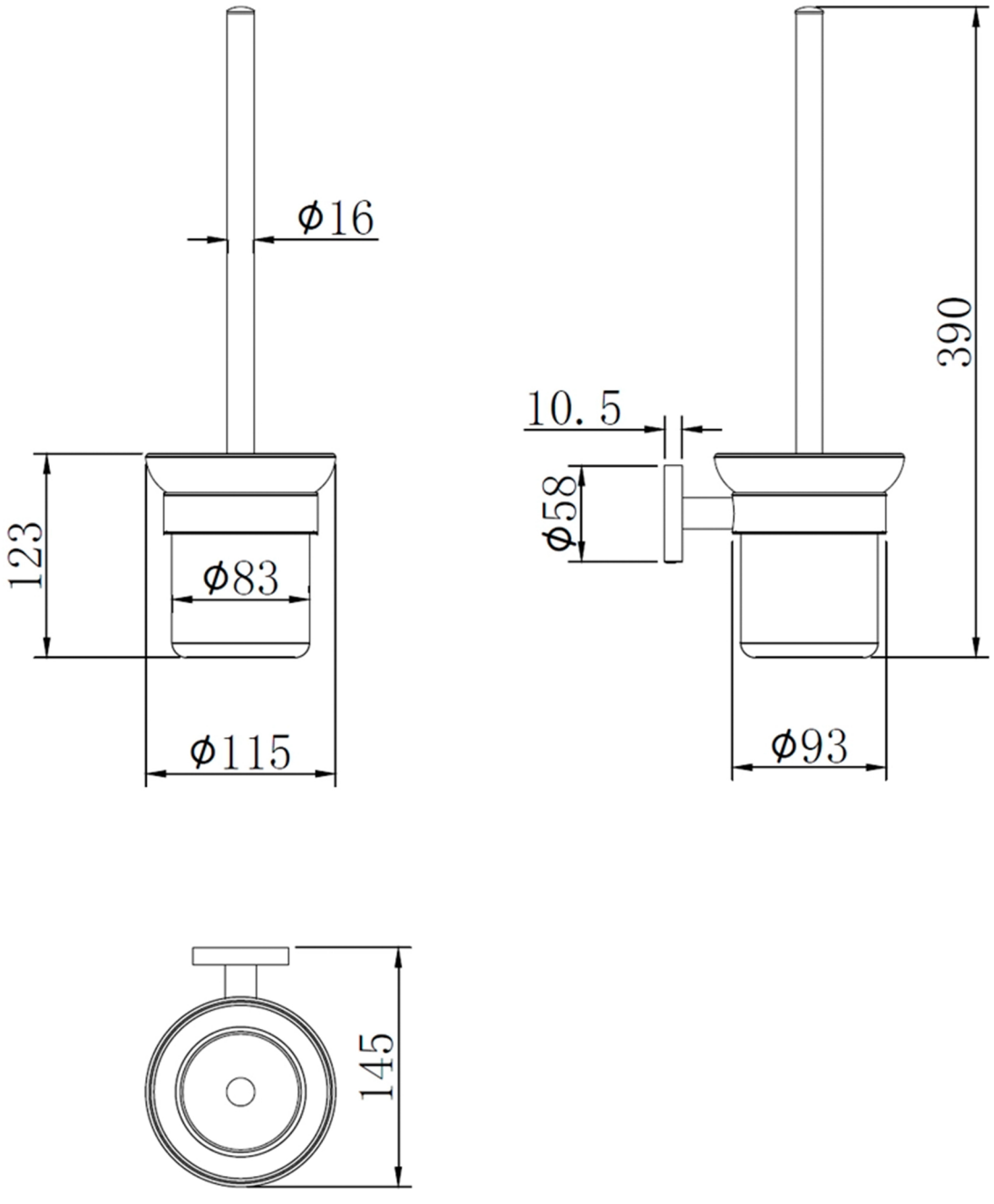
ϕ16
123
ϕ83
ϕ115
10.5
ϕ58
390
ϕ93
145