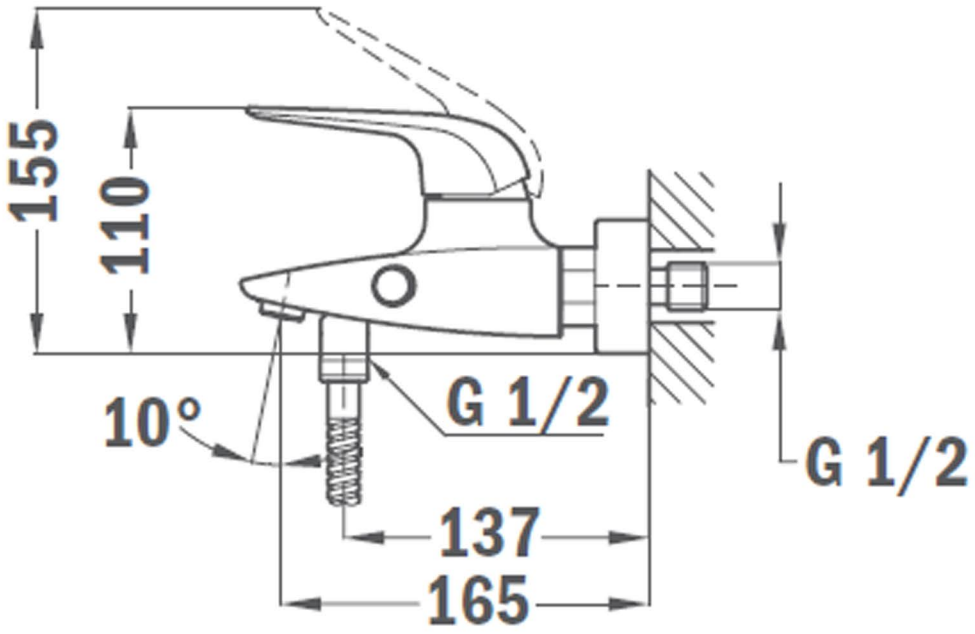
155
110
10°
G 1/2
G 1/2
137
165

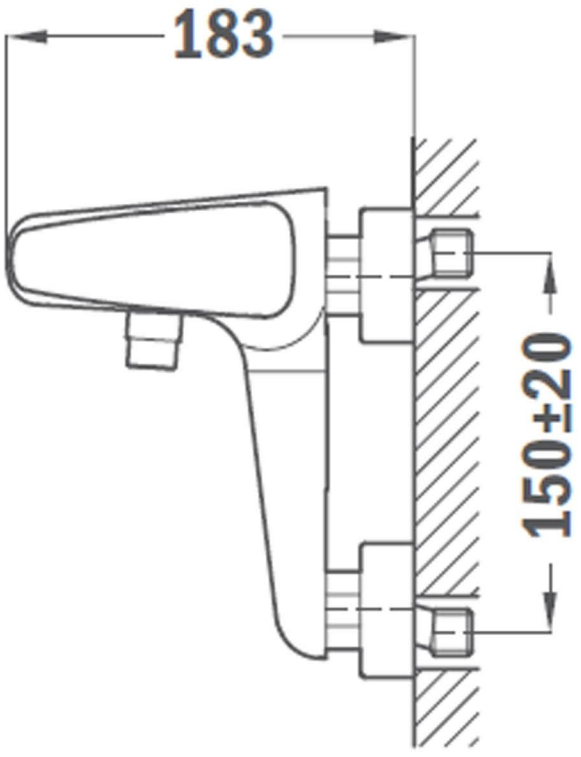
183
150±20