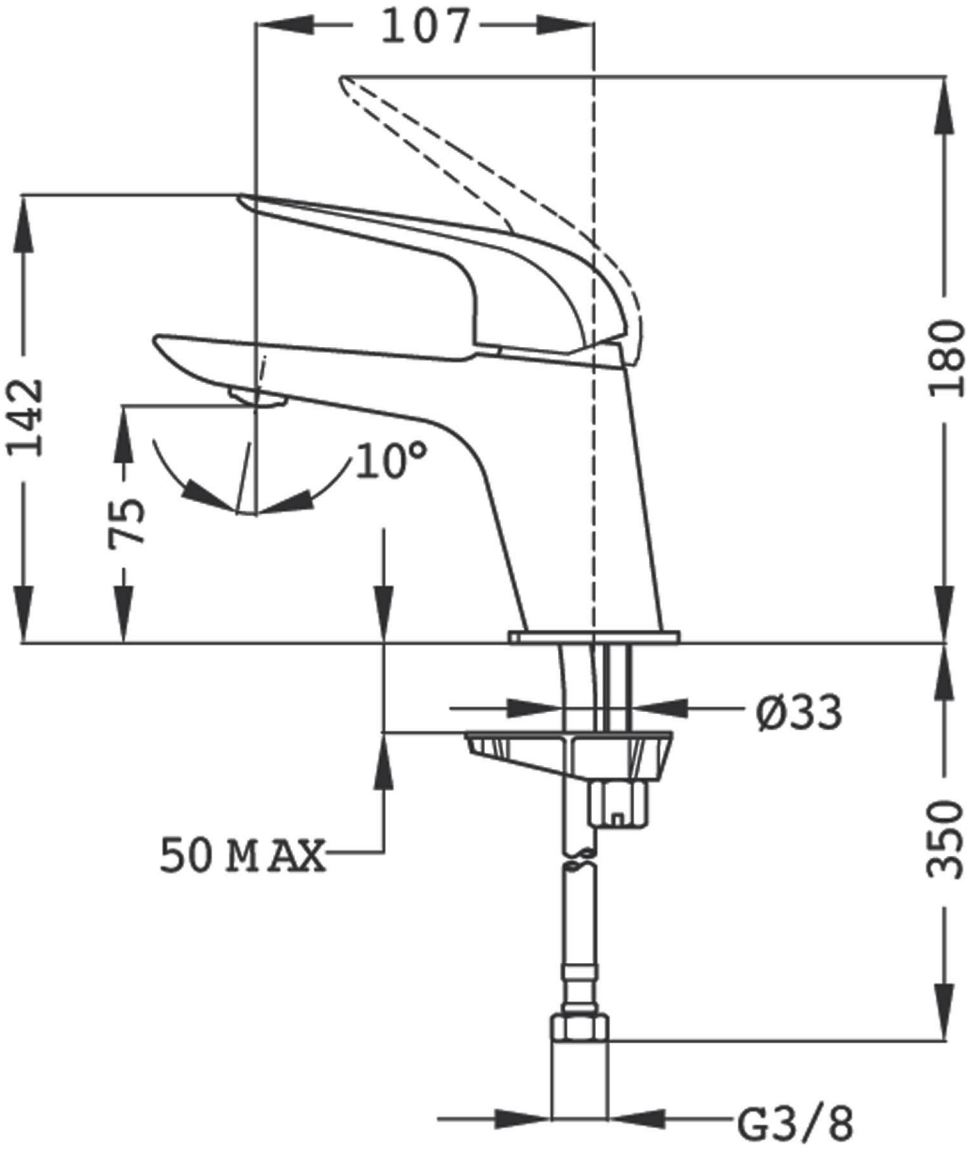
107
142
75
10°
180
Ø33
50 MAX
350
G3/8