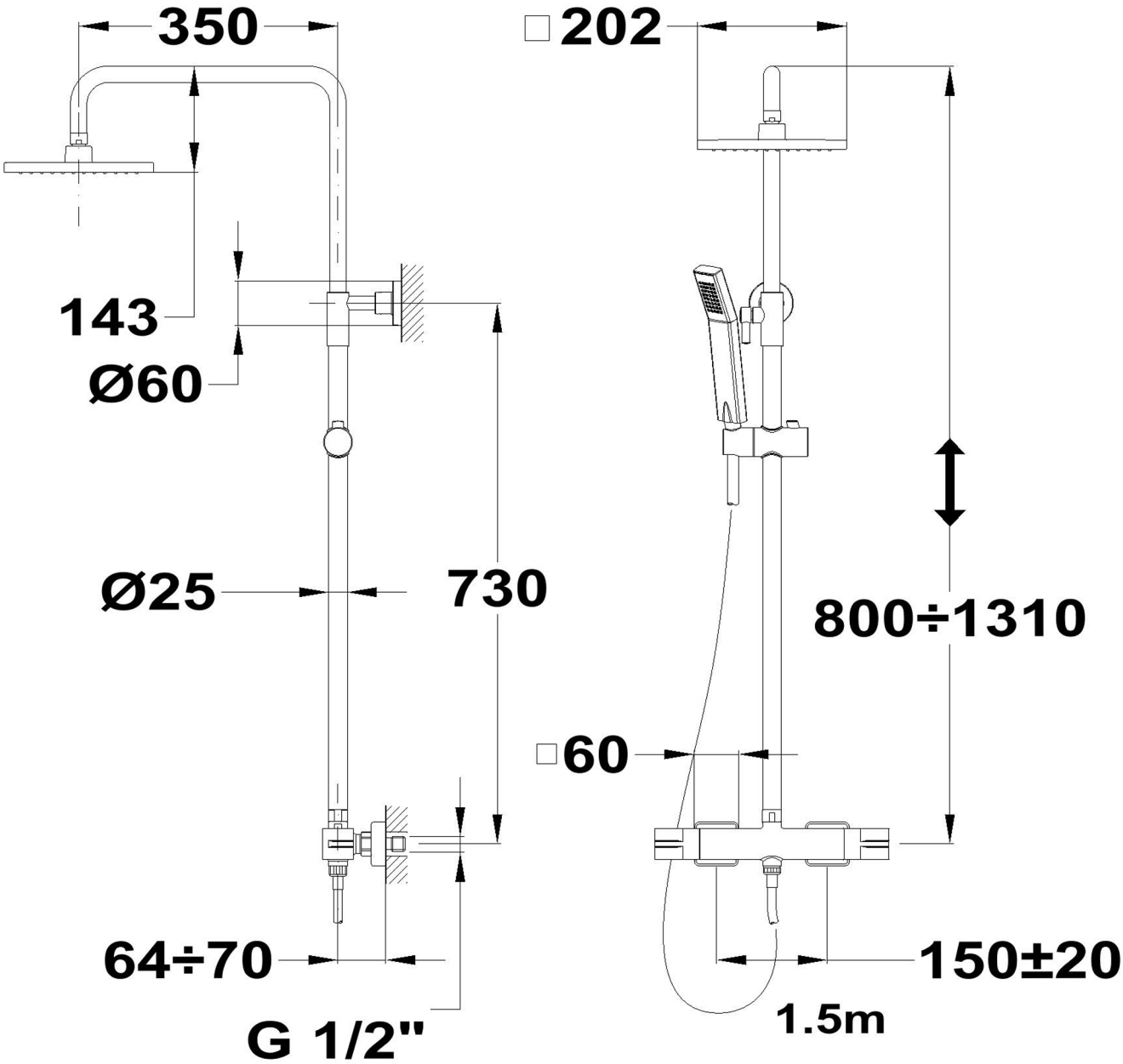
350
143
Ø60
Ø25
730
64÷70
G 1/2"
□202
800÷1310
□60
150±20
1.5m