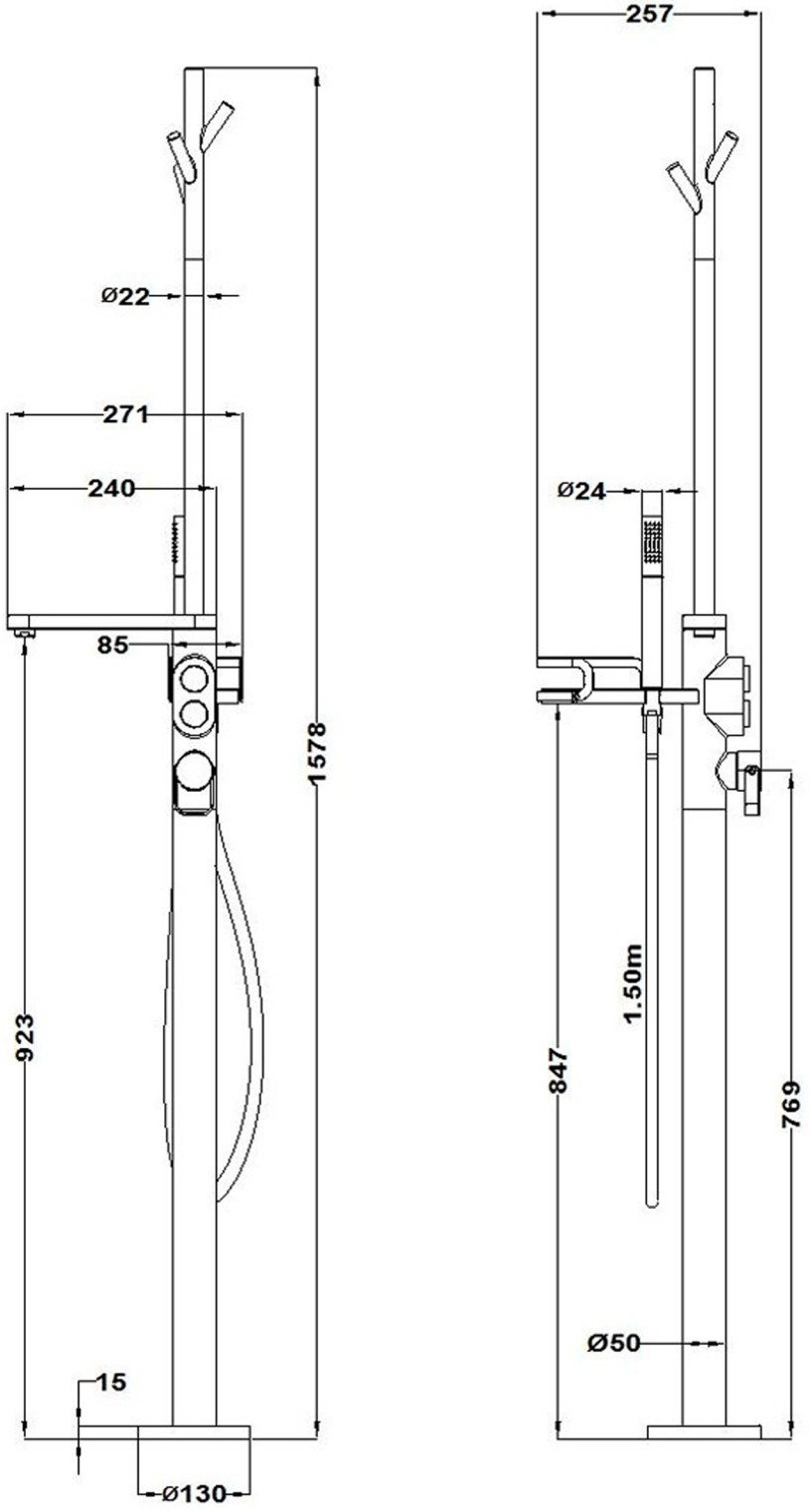
257
Ø22
271
240
85
1578
923
15
Ø130
Ø24
1.50m
847
769
Ø50