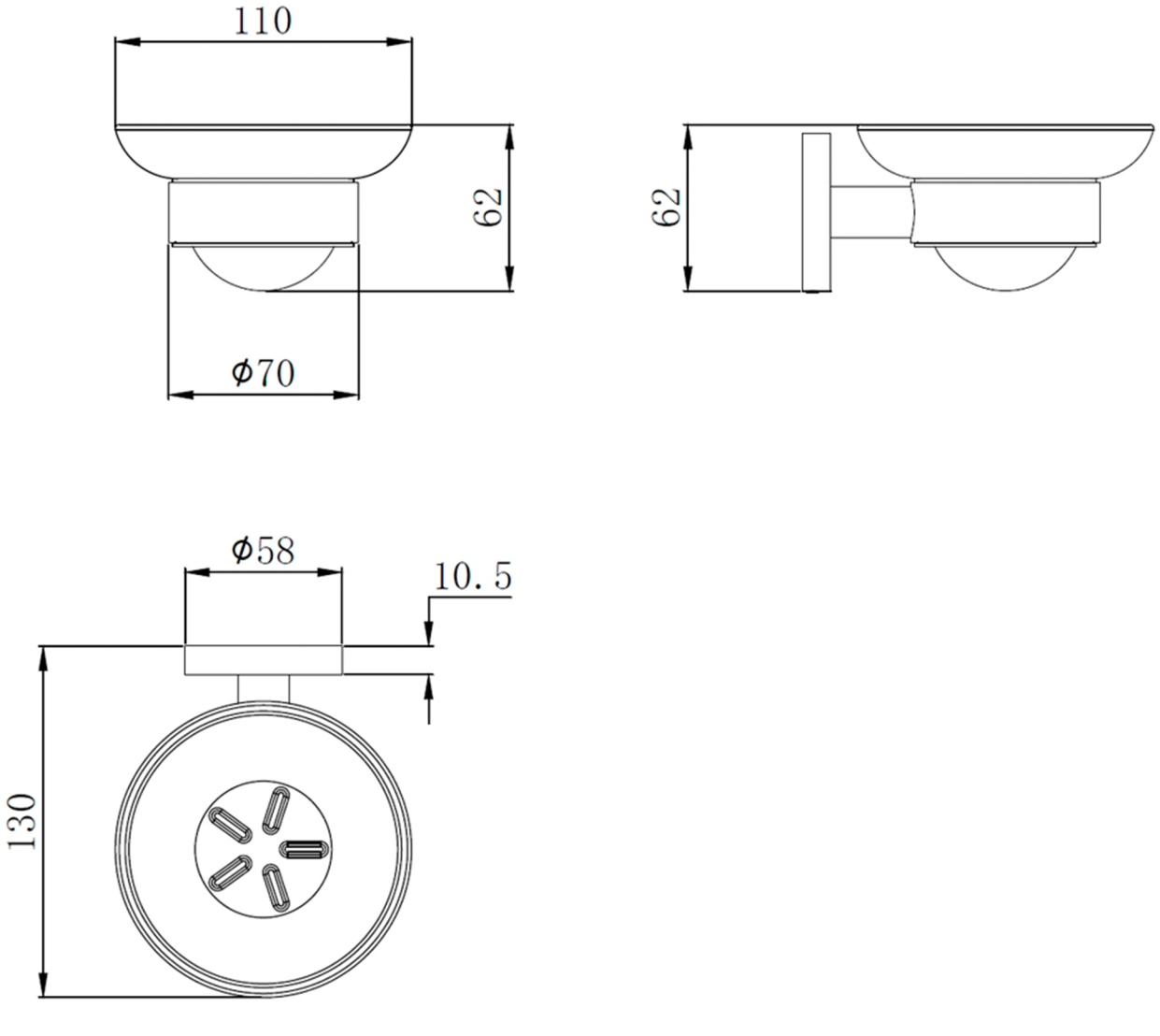
110
62
ϕ70
62
ϕ58
10.5
130