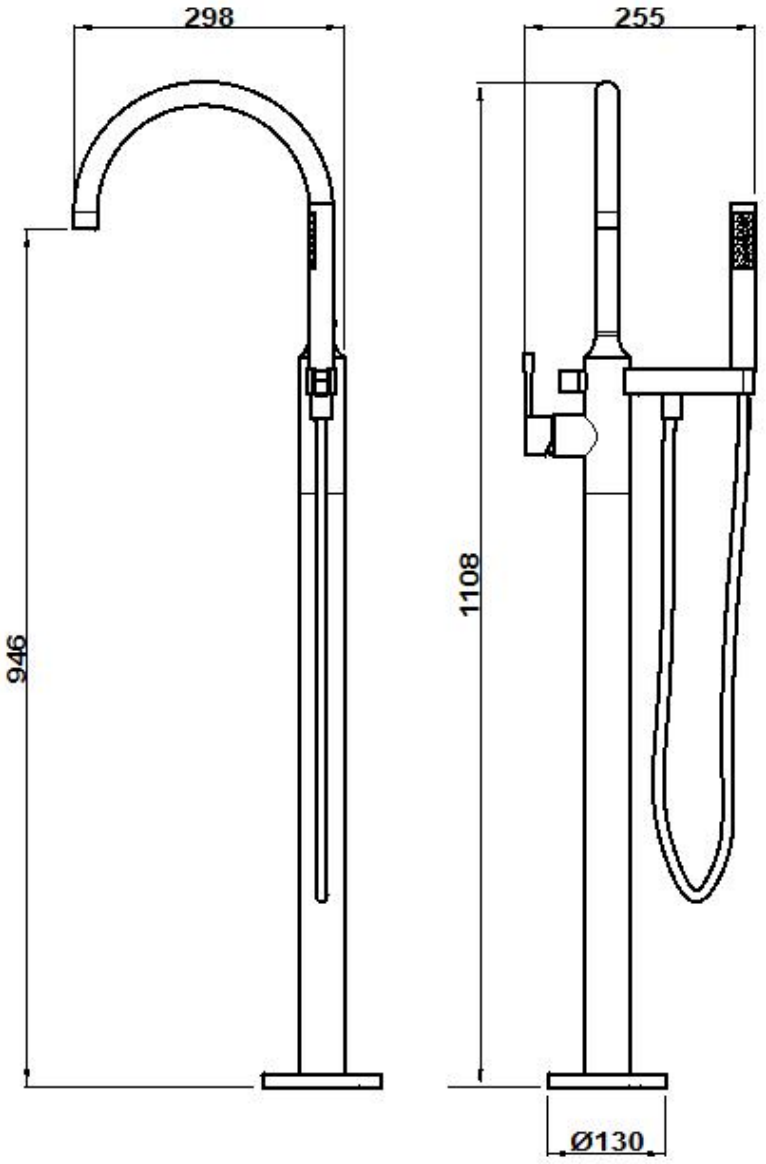
298
255
946
1108
Ø130

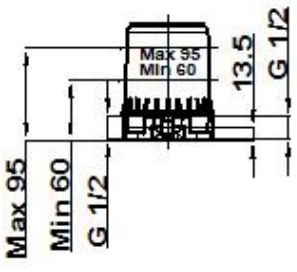
Max 95
Min 60
G 1/2
13,5
G 1/2

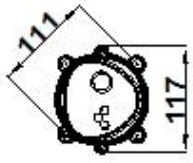
111
117