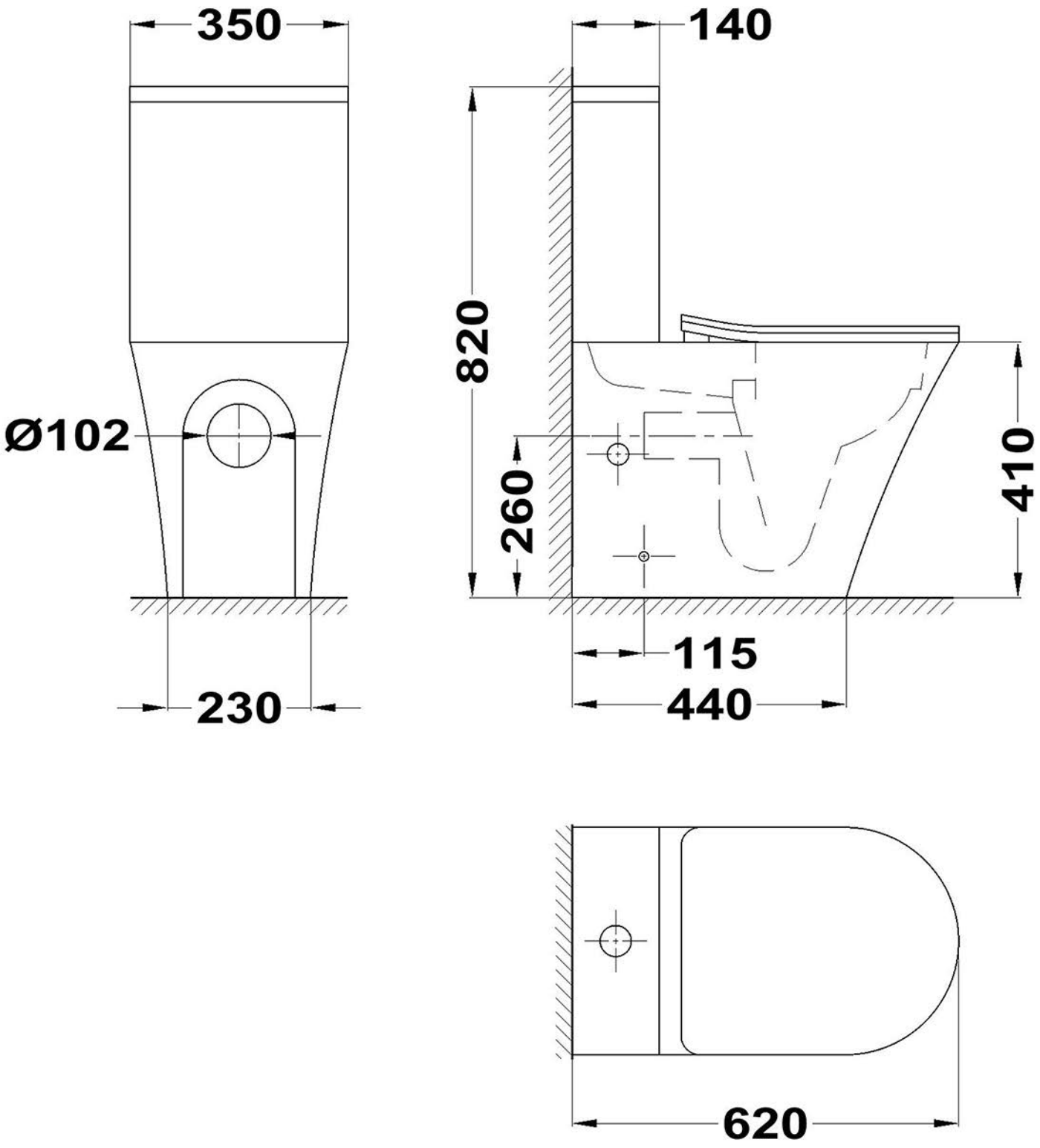
350
140
820
Ø102
260
410
115
230
440
620